alhias

# HORNO ELÉCTRICO A CONVECCIÓN 38L

MANUAL DE INSTRUCCIONES

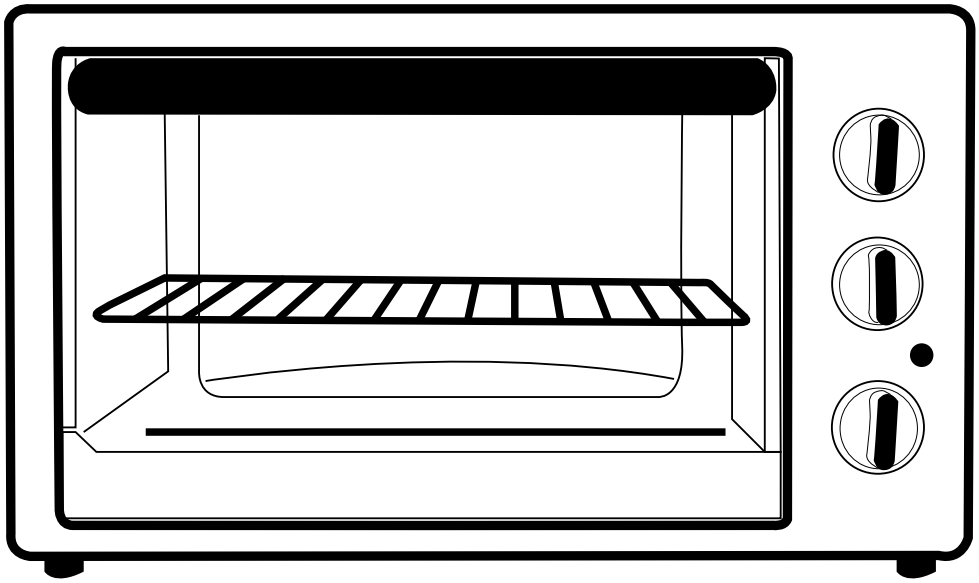

## MODELO: HNE-100

Por favor lea atentamente este manual de instrucciones antes de utilizar el producto y consérvelo para futuras referencias.
Las imágenes son a modo ilustrativo.

# Instrucciones de seguridad

**1.** No toque las superficies calientes. Use agarraderas o guantes.
**2.** Supervisión necesaria cuando el electrodoméstico es usado por o cerca de niños.l
**3.** Para prevenir descargas eléctricas no sumerja el cable, el enchufe o cualquier parte del horno en agua u otros líquidos.
**4.** No permita que el cable cuelgue del borde de la mesa o mostrador, ni toque superficies calientes.
**5.** No opere el electrodoméstico con el cable o el enchufe dañado, o si el electrodoméstico falla o ha sido dañado de alguna manera. Devuelva el electrodoméstico al Servicio Técnico Autorizado más cercano para su revisión, reparación o ajuste.
**6.** El uso de accesorios no recomendados por el fabricante puede causar daños o lesiones.
**7.** No colocarlo sobre o cerca de gas caliente o un quemador eléctrico, o cocina o microondas.
**8.** Mientras use el horno, mantenga al menos una distancia de 12cm en todos sus lados para permitir una adecuada circulación del aire.
**9.** Desenchufe del tomacorriente cuando no esté en uso, o antes de limpiarlo. Deje enfriar antes de apoyar algo encima, tomar partes o antes de limpiar.
**10.** Extreme cuidados cuando mueva un electrodoméstico que contienen aceite caliente u otros líquidos calientes.
**11.** Extreme cuidados cuando remueve bandeja o deseche grasa caliente u otros líquidos calientes.
**12.** No limpiar con paños abrasivos metálicos. Pedazos del paño pueden romperse y tocar partes eléctricas, con riesgo de descargas eléctricas.
**13.** Se puede producir un incendio si el horno se cubre o toca algún material inflamable, incluido cortinas, telas, paredes cuando está operando. No almacene ningún objeto dentro del horno mientras está operando.
**14.** Extreme cuidados cuando se utilizan contenedores de otro material que no sean de metal o vidrio.
**15.** No introduzca ninguno de los siguientes materiales en el horno: cartón, plástico, papel, o algo similar.
**16.** No almacene otros materiales que no sean los accesorios recomendados por el fabricante cuando el horno no esté en uso.
**17.** Para desconectar, gire las perillas a APAGADO, luego remueva el enchufe del toma corriente. Tome el enchufe pero no tire del cable.
**18.** Siempre use manoplas protectoras y aislantes para sacar o poner elementos del horno.
**19.** Este electrodoméstico posee una puerta con vidrio templado y de seguridad. El vidrio es más fuerte que el vidrio común y más resistente a romperse. Evite rayar la superficie de la puerta o dañar los bordes. Si la puerta tiene rayas o está dañada, contacte a atención al cliente antes de usar el horno.
**20.** No utilizar en el exterior.
**21.** No utilice el electrodoméstico para otro propósito que no fuera para el que fue diseñado
**22.** Este electrodoméstico es SOLO PARA USO DOMÉSTICO.
**23.** Las superficies son propensas a calentarse cuando el electrodoméstico está en uso.
**24.** La puerta de vidrio no soporta peso cuando está abierta.
**25.** El electrodoméstico no está diseñado para ser controlado por un temporizador externo o un sistema separado de control remoto.
**26.** Este electrodoméstico no debe ser utilizado por personas con capacidades físicas, sensoriales o mentales reducidas, o sin experiencia o conocimiento (incluidos niños), a menos que estén supervisados o hayan sido instruidas en el uso del electrodoméstico por parte de un adulto responsable.
**27.** los niños no deben jugar con los electrodomésticos.

# Modo de uso

## Antes del primer uso

**1.** Saque el aparato y los accesorios de la caja. Quite los adhesivos, la lámina protectora o el plástico del dispositivo.
**2.** Asegúrese de que el horno esta desenchufado y la perilla del temporizados está en la posición de apagado.
**3.** Remueva todos los estantes y bandejas. Lave estantes y bandejas en agua jabonosa caliente o en el lavaplatos.
**4.** Seque los accesorios y vuelva a colocarlos en el horno. Enchufe el horno al tomacorriente y ya está listo para usar su nuevo Horno Eléctrico.
**5.** Luego de re ensamblar el horno, recomendamos ponerlo en temperatura MAX por aproximadamente 15 minutos para eliminar restos de aceite.

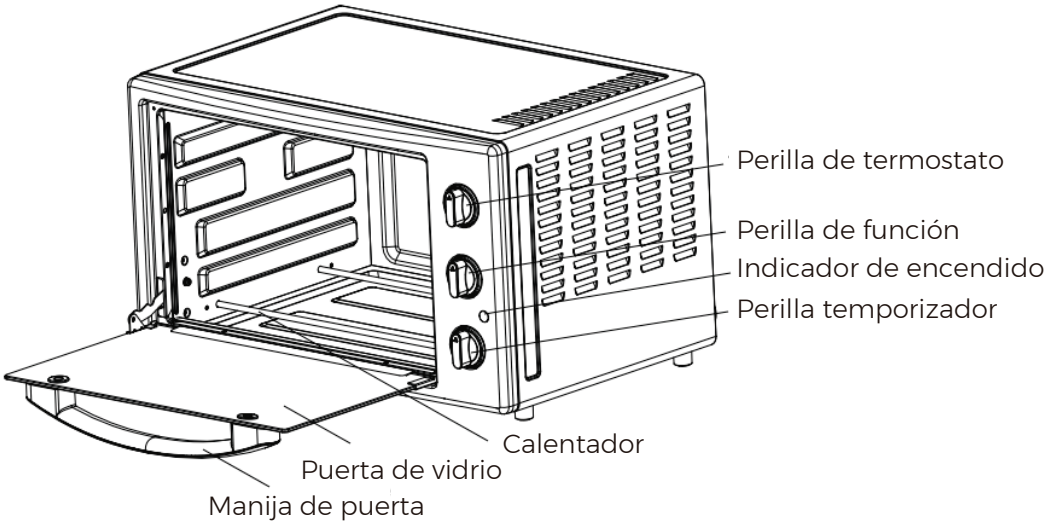


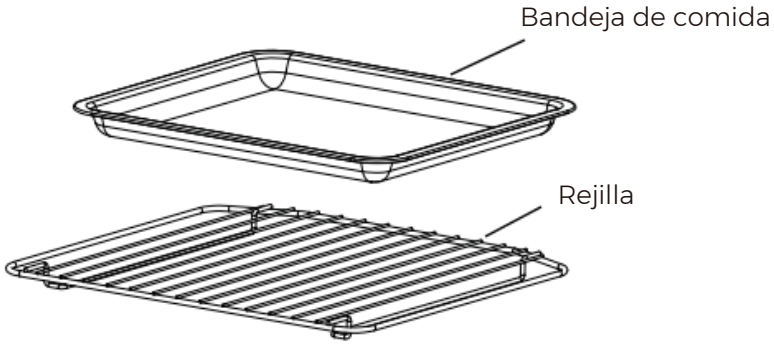

## Uso del horno eléctrico

Familiarícese con las siguientes funciones y accesorios antes del primer uso:
> Perillas funcionales: este horno tiene 4 modos de cocción sin función, calor superior, calor inferior y calor superior e inferior; calor superior e inferior + ventilador, calor superior + ventilador).
> Perilla de temporizador: gire el control hacia la izquierda (sentido anti horario) y el horno permanecerá ENCENDIDO hasta que lo apague manualmente. Para activar el temporizador, gire a la derecha (sentido horario) para otros usos. Una campana sonara al finalizar el tiempo programado.
> Indicador de encendido: está iluminado cuando el horno está encendido.
> Rejilla para tostar, hornear y cocina general en platos y cacerolas.

**> Función : Esta es la función de Sin Función**

**> Función : Esta función es ideal para cocinar pan, pizza, y aves en general**
**1.** Coloque la rejilla en el soporte del medio.
**2.** Gire la perilla de función a .
**3.** Coloque el alimento a cocinar en la bandeja y póngala sobre la rejilla.
**4.** Gire la perilla temporizador a ENCENDIDO. Elija el tiempo deseado y chequee el progreso con un termómetro de carne para asegurarse la cocción.
**5.** Para chequear o retirar la comida, utilice el MANGO DE LA BANDEJA provisto para ayudarlo a sacar e introducir las bandejas.
**6.** Gire la perilla temporizador a APAGADO cuando la cocción este completa
NOTA: los tiempos de tostado están basados en temperaturas de carnes refrigeradas. Carnes congeladas pueden demorar más tiempo. Por eso, el uso de un termómetro para carnes es altamente recomendado.

**> Función & : estas funciones son ideales para cocinar tortas, en general**
**1.** Coloque la rejilla en el soporte del medio.
**2.** Coloque el alimento a cocinar en la bandeja y póngala sobre la rejilla.
**3.** Gire la perilla de función a o .
**4.** Gire la perilla temporizador a ENCENDIDO. Elija el tiempo deseado y chequee el progreso con un termómetro de carne para asegurarse la cocción.
**5.** Para chequear o retirar la comida, utilice el MANGO DE LA BANDEJA provisto para ayudarlo a sacar e introducir las bandejas.
**6.** Gire la perilla temporizador a APAGADO cuando la cocción este completa.

**> Función & : estas funciones son ideales para cocinar trozos de cerdo, patas de pollo, copos de papa, carne de aves, pescados, etc. Con una cocción más pareja.**
**1.** Precaliente el horno como indicado en la receta.
**2.** Ponga la perilla de termostato en 230˚C.
**3.** Gire la perilla de función a o .
**4.** 5-10 minutos antes del tiempo de cocción estimado chequee para verificar el punto deseado.
**5.** Gire la perilla temporizador a APAGADO cuando la cocción esté completa.
NOTA: El peso de la comida colocado en la bandeja no puede ser superior a los 3.0kg (La comida no debe estar concentra en un lado de la bandeja, intente colocarlo de manera pareja).

# Limpieza y mantenimiento

Este electrodoméstico requiere poco mantenimiento. No contiene partes reparables. No intente repáralo usted mismo. Contacte un técnico calificado si el producto requiere servicio.

> Siempre desenchufe el horno y deje enfriar antes de limpiar.
> Para proteger del choque eléctrico, no sumerja la unidad, el cable, el enchufe en agua u otro líquido.

# Reciclado

Este símbolo indica que este producto no debe ser arrojado con la basura en general. Para evitar posibles daños al ambiente o a la salud humana, utilice los locales de recolección correspondientes. Comuníquese con su autoridad local para informarse acerca de los sistemas de recolección disponibles.